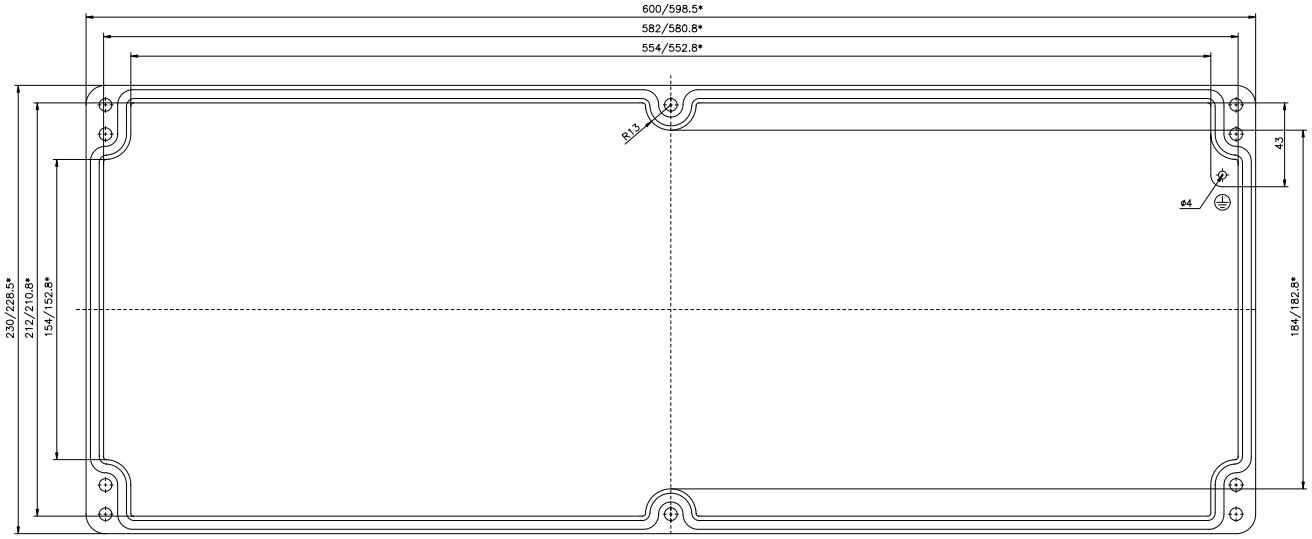

* = Mass durch Formkonizität nach unten verringert.
Freimass – Toleranz nach GTA 14/5 – DIN 1688

Deckel

A

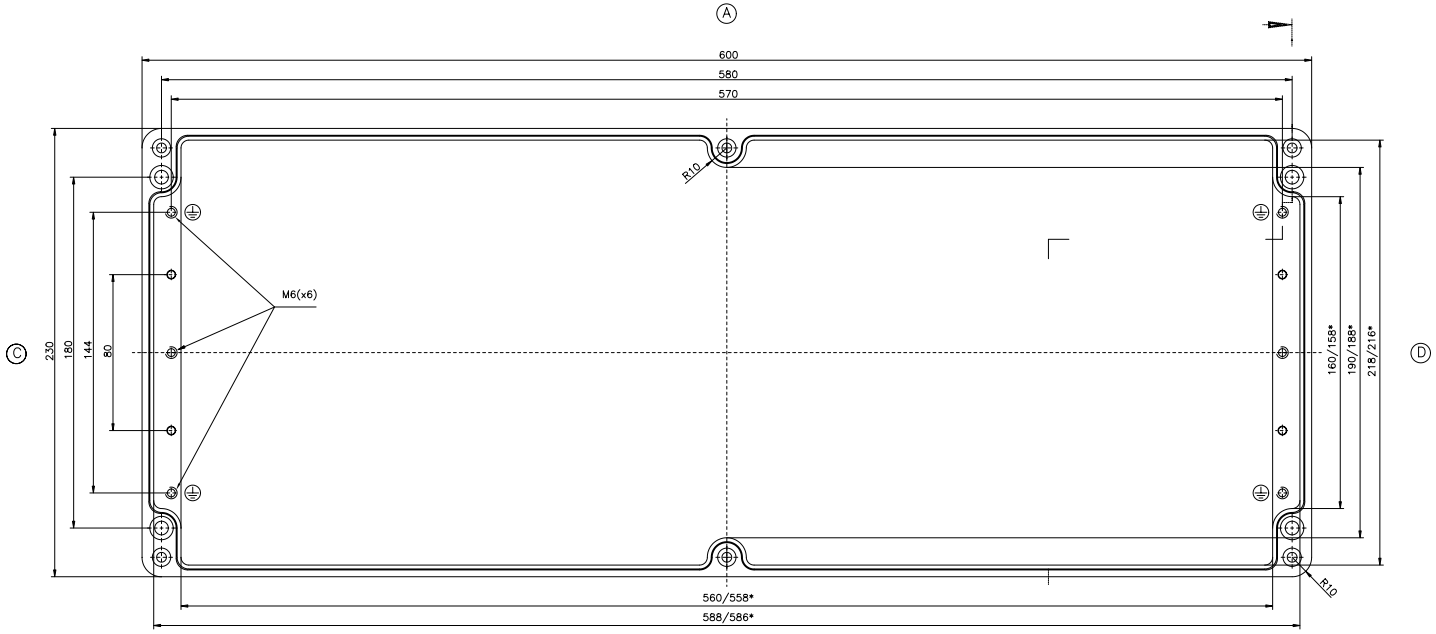

Unterteil

B

C D E F

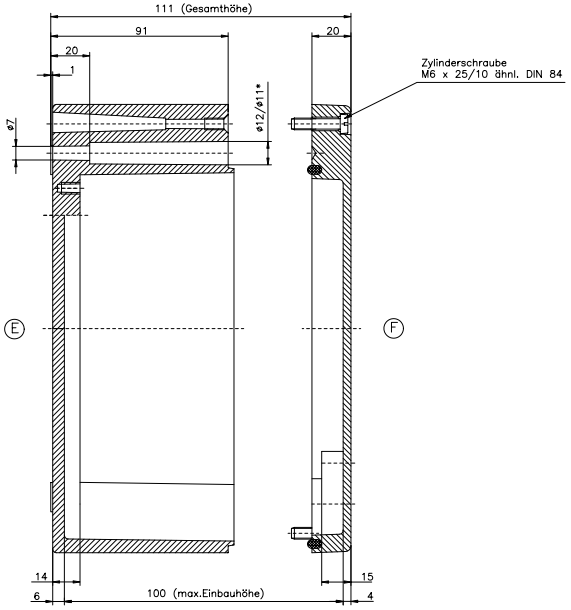

Aluminium–Standardgehäuse
Best.Nr. 01.236011