THIS DRAWING IS UNPUBLISHED.
VERTRAULICHE UNVEROEFFENTLICHTE ZEICHNUNG
© COPYRIGHT 1997 BY AMP INCORPORATED.
RELEASED FOR PUBLICATION ,1997
FREI FUER VEROEFFENTLICHUNG
ALL RIGHTS RESERVED.
ALLE RECHTE VORBEHALTEN

MATED WITH:
PASSEND ZU:
Bg3

LOC	DIST
A1	–

PROJEKT NR.:

REVISIONS
AENDERUNGEN

P	LTR	DESCRIPTION BESCHREIBUNG	DATE	DWN	APVD
	A4	Zeichnung überarbeitet; EG00-2379-03	01.07.03	SR	SM
	A5	REVISED PER ECO-0-024717	06NOV09	KK	AEG

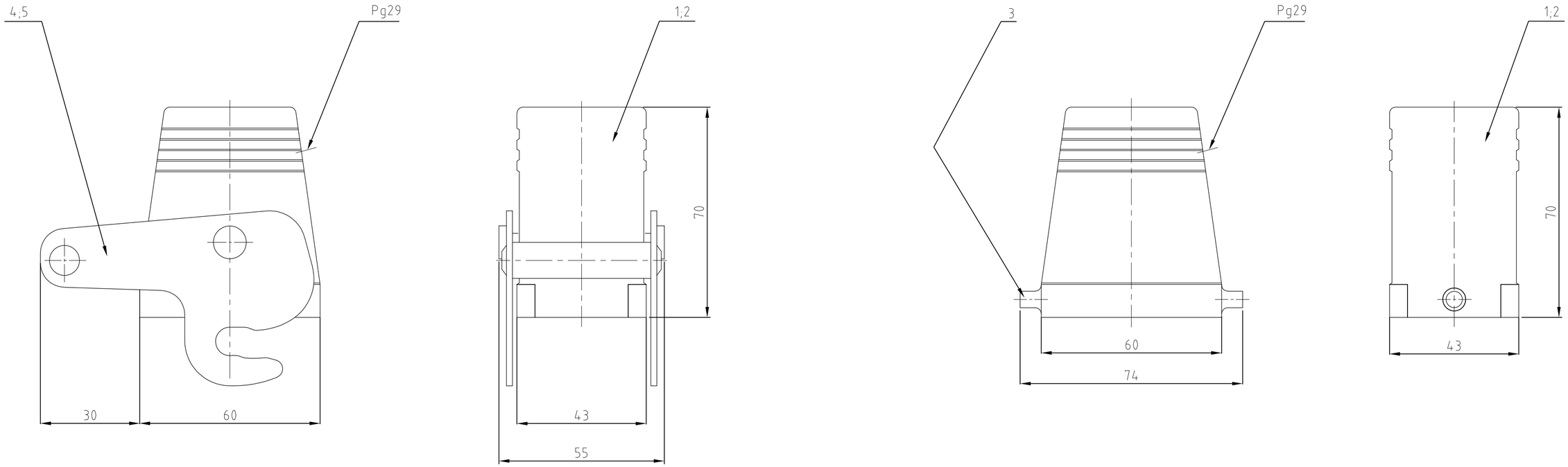

△4 gültig nur für PN ~~0-1~~ △5
Wandverstärkung auf Maß 34 abgefräst

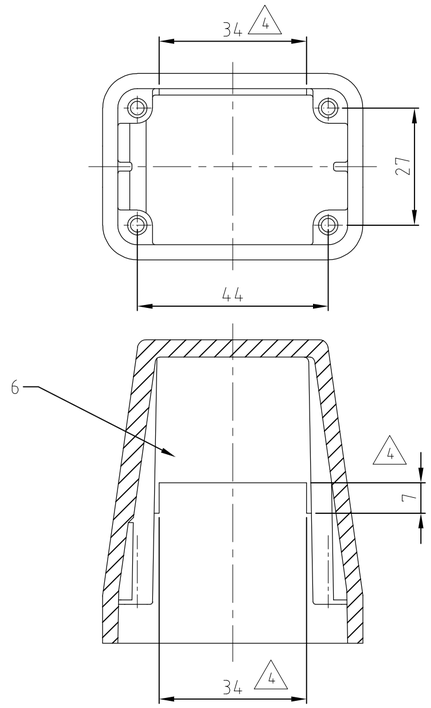

Notes

△1 Material: Housing: aluminium diecasting alloy

△2 Surface: – Powder varnisch grey
– aluminium oxid +
Varnisch black

△3 Varnish on the inside not necessarily

△5 OBSOLETE PARTS: OBSOLETE CIS
STREAMLINING PER D.RENAUD/D.SINISI

Bemerkungen

△1 Material: Gehäuse: Alu-Druckguß-Legierung

△2 Oberfläche: – Pulverbeschichtung grau
– Aluminium-oxid-Schicht +
Lackierung schwarz

△3 Lackierung im Gehäuseinnere ist nicht notwendig

△5 OBSOLETE	△5 OBSOLETE						△1	△2	△2		
1						Steckergehäuse HD/hood	aluminium/ALU	–	grey/grau	6	Wandverstärkung abgefräst △4
	1					ZB-Zentralbügel/zentral clip	V2A/stainless steel	blank/even		5	
1		1				ZB-ZentralbügelCentral clip	stahl/steel	verzinkt/zink plated	blau/blue	4	
			2			LB-Bügelbolzen/clip bolt	V2A/stainless steel	blank/even		3	
	1		1			Steckergehäuse HD-K/hood	aluminium/ALU	aluminium oxid	black/schwarz	2	
		1		1		Steckergehäuse HD/hood	aluminium/ALU	–	grey/grau	1	
0-1	2-3	1-3	2-7	1-7		DESCRIPTION / BESCHREIBUNG	MATERIAL	SURFACE / OBERFLÄCHE	COLOR / FARBE	ITEM NO. POS.	REMARKS / BEMERKUNGEN

△4 ~~HD-Z.16.STS-ZB.1.29.G~~
~~HD-K/Z.16.STS-ZB.1.29.G~~
HD-Z.16.STS-ZB.1.29.G
HD-K.16.STS.1.29.G
HD.16.STS.1.29.G
ORDERING TEXT / BESTELLTEXT

THIS DRAWING IS A CONTROLLED DOCUMENT FOR AMP INCORPORATED.
IT IS SUBJECT TO CHANGE AND THE CONTROLLING ENGINEERING ORGANIZATION SHOULD BE CONTACTED FOR THE LATEST REVISION.
DIESES ZEICHNUNGSDOKUMENT WIRD DURCH AMP INCORPORATED KONTROLLIERT. AENDERUNGEN, DIE DEM TECHNISCHEN FORTSCHRITT DIENEN, SIND VORBEHALTEN. DEN JEWEILS LETZTGUELTIGEN AENDERUNGSSTAND ERFAHREN SIE AUF ANFRAGE.

DIMENSIONS:
DIMENSIONEN:
mm

TOLERANCES UNLESS OTHERWISE SPECIFIED:
ALLGEMEINTOLERANZEN
n. ISO 8015
n. ISO 2768 – mH –E
n. DIN 16901 – 140
0 PLC ∎-
1 PLC ∎-
2 PLC ∎-
3 PLC ∎-
ANGLES /WINKEL ∎-

MATERIAL △1

FINISH /OBERFLAECHE/FARBE △2

DWN Schneider	07.08.2000	
CHK Schweiger	07.08.2000	
APVD –	–	
PRODUCT SPEC PRODUKTSPEZ. 108-74001/74003		
APPLICATION SPEC VERABEITUNGSSPEZ. 114-74001/74004/74005		
WEIGHT GEWICHT –		

AMP
HTS Elektrotechnik
53819 Neunkirchen, Germany

NAME
HOOD
STECKERGEHÄUSE HD.16.STS.1.29.G

SIZE	CAGE CODE	DRAWING NO ZEICHNUNGS-NR.	RESTRICTED TO NUR FUER
A2	00779	C-1102464	–

CUSTOMER DRAWING /KUNDENZEICHNUNG
MASSSTAB 1:1 BLATT 1 OF VON 1 REV A5